Sutartiniai ženklai			
Eil. Nr.	Pavadinimas	Žymėjimas	Pastaba
1	Demontuojamos esamos dangos		
2	Demontuojamos esamos dangos (jei reikalinga Žr. VN dalį)		
3	Sklypo riba		

440008180998

440056

440056967118

LITGRID AB
DALIS

1 met k
el skirstykla

1 met 110kV

T-1

T-2

KR-1.2-0

KR-1.2

KR-3

KAS-1022

KS-995

S1.1

1 mūr
pagalb

1 met k
el tr pastotė

Topografinis planas suderintas ir integruotas TIIS, unikalus Nr. TIIIS1-20260226-008733

Objektas					Sedos g. 41A, Telšiai, Telšių miesto sen., Telšių r. sav.		
Koordinačių					Tikslumas: planinis–0,10 m., aukščio–0,10 m.		
Pareigos				Data	Geoido nr. LIT20G		
Geodezininkas				2026-02-26	Lapų skaičius: 1	Lapo nr.:1	

Nurodymai:

1. Griaunamų ar demontuojamų konstrukcijų eiliškumą priimti pagal E dalies etapus.

M 1:200

Brėžinio ir jame pateiktos informacijos platinimas trečioms šalims draudžiamas

LAIDA	IŠLEIDIMO DATA	LAIDOS STATUSAS. KEITIMO PRIEŽASTIS (JEI TAIKOMA)
0	2026 03	KONKURSUI

STATINIO PROJEKTO PAVADINIMAS
TAUSALO TP ELEKTROS ĮRENGINIŲ REKONSTRAVIMO IR KITOS PASKIRTIES STATINIŲ STATYBOS SEDOS G. 41A, TELŠIŲ M., PROJEKTAS

STATINIO NUMERIS IR PAVADINIMAS, DOKUMENTO PAVADINIMAS
XX (VISI STATINIAI)
ASĮ IŠMONTUOJAMŲ ĮRENGINIŲ PLANAS

LAIDA: 0

STATYTOJAS IR (ARBA) UŽSAKOVAS	DOKUMENTO ŽYMUO	LAPAS	LAPŲ
LT AB „ENERGIJOS SKIRSTYMO OPERATORIUS“	2026/12-XX-TDP-SP/SA.B-01	1	1

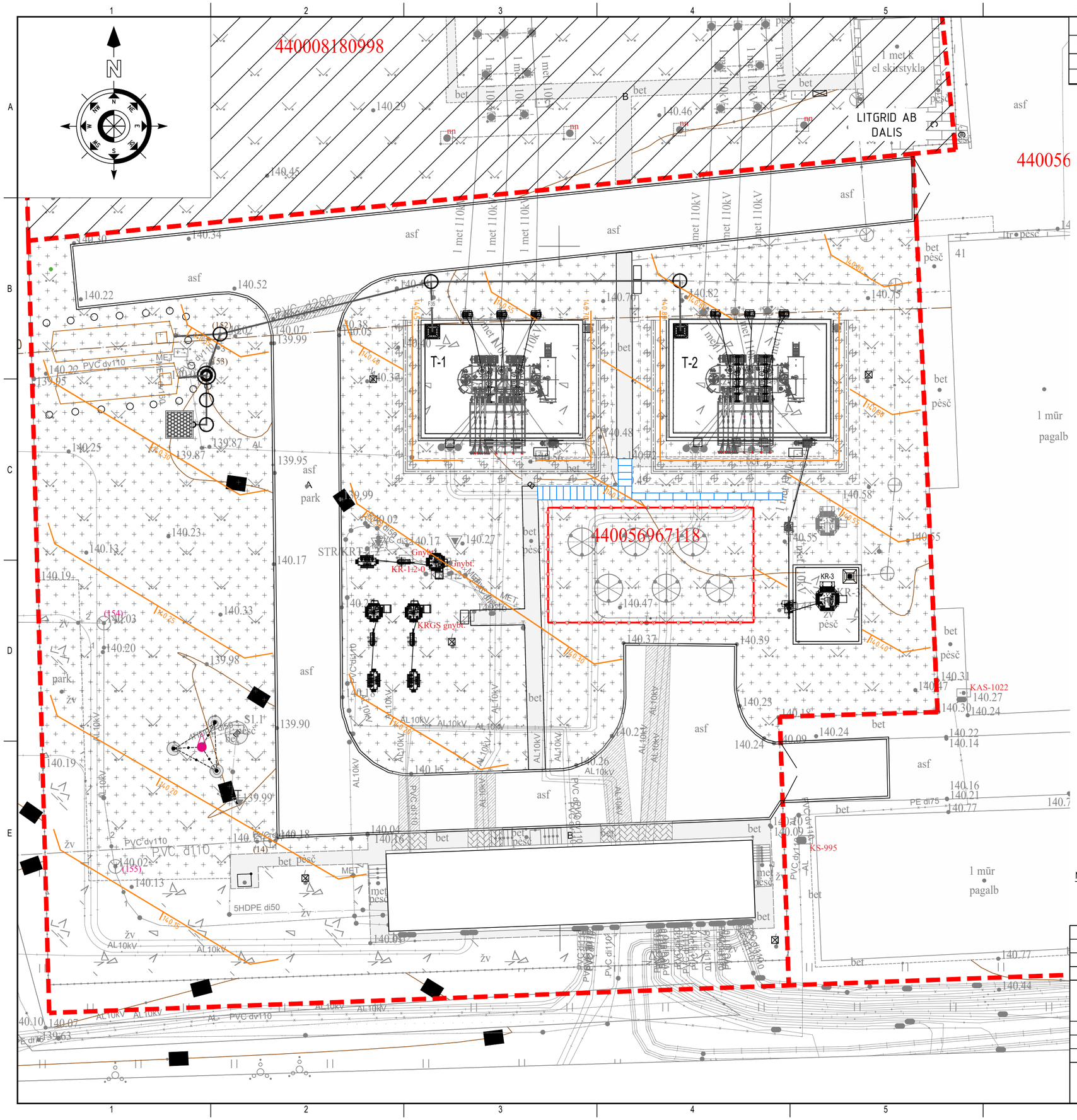

Sutartiniai ženklai			
Eil. Nr.	Pavadinimas	Žymėjimas	Pastaba
1	Projektuojamos horizontalės	115.60	
2	Sklypo riba		

Topografinis planas suderintas ir integruotas TIIIS, unikalus Nr.	TIIIS1-20260226-008733
Objektas	Sedos g. 41A, Telšiai, Telšių miesto sen., Telšių r. sav.
Koordinačiai	Tikslumas: planinis–0,10 m., aukščio–0,10 m.
Pareigos	Geoido nr. LIT20G
Geodezinink	Lap? skaičius: 1 Lapo nr.:1

Nurodymai:

1. Brėžinyje altitudės ir koordinatės duoti metrais;
2. Baigus statybos darbus esami žemės paviršiaus aukščiai išlaikomi esami, o pažeistos dangos išlyginamos ir sutvarkomos.

M 1:200

Brėžinio ir jame pateiktos informacijos platinimas trečioms šalims draudžiamas

LAIDA	IŠLEIDIMO DATA	LAIDOS STATUSAS. KEITIMO PRIEŽASTIS (JEI TAIKOMA)
0	2026 03	KONKURSUI

STATINIO PROJEKTO PAVADINIMAS
TAUSALO TP ELEKTROS ĮRENGINIŲ REKONSTRAVIMO IR KITOS PASKIRTIES STATINIŲ STATYBOS SEDOS G. 41A, TELŠIŲ M., PROJEKTAS

STATINIO NUMERIS IR PAVADINIMAS, DOKUMENTO PAVADINIMAS
XX (VISI STATINIAI)
ASĮ AUKŠČIŲ PLANAS, VERTIKALINIS PLANAS

LAIDA: 0

LT	STATYTOJAS IR (ARBA) UŽSAKOVAS	DOKUMENTO ŽYMUO	LAPAS	LAPŲ
	AB „ENERGIJOS SKIRSTYMO OPERATORIUS“	2026/12-XX-TDP-SP/SA.B-02	1	1

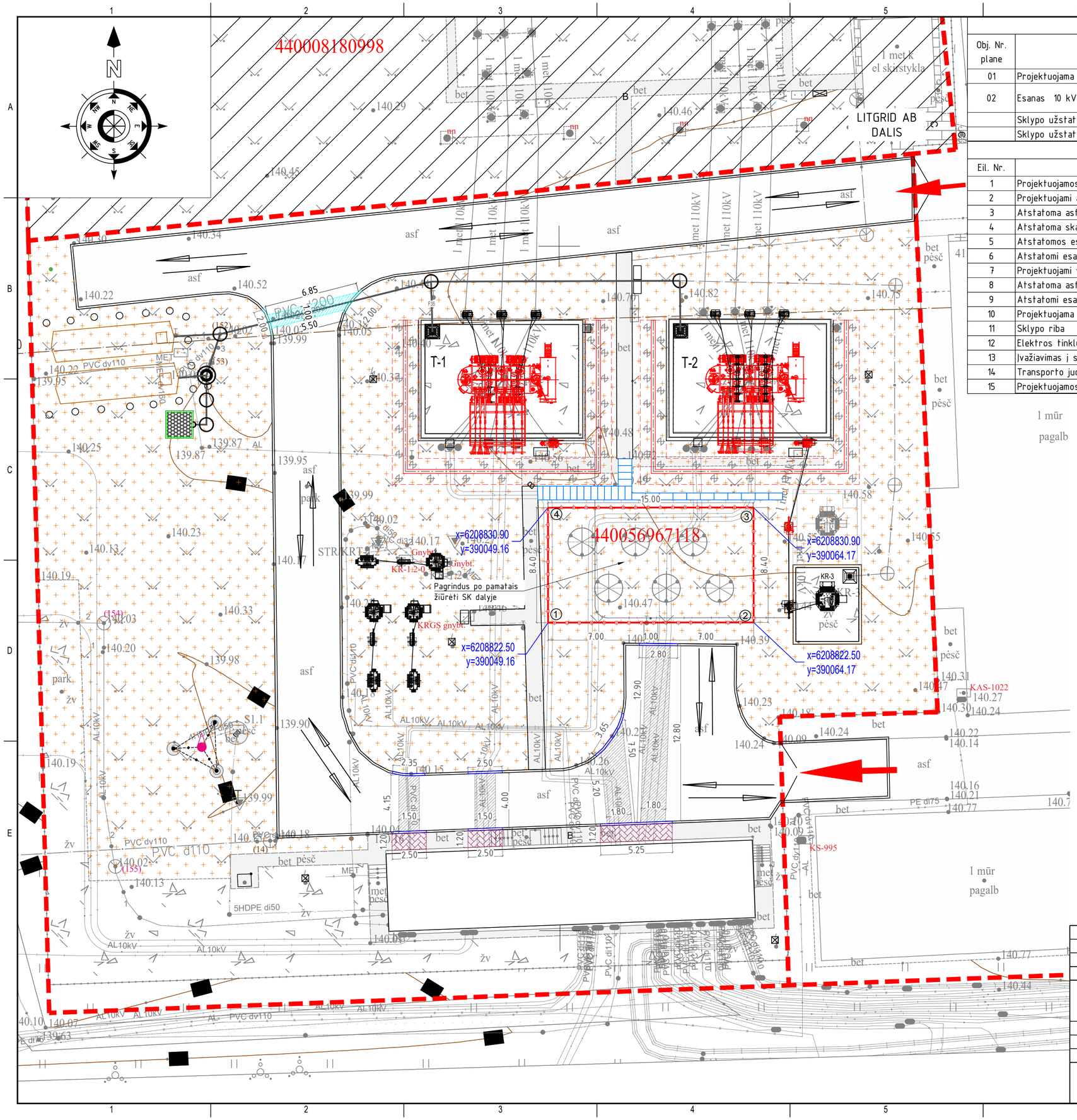

Eksplikacija ir techniniai ekonominiai rodikliai				
Obj. Nr. plane	Pavadinimas	Mato vnt.	Kiekis	Pastaba
01	Projektuojama 35/10 kV skirstyklos teritorija (tarp taškų 1-6)	m^2	1192.8	
02	Esanas 10 kV US ir VP pastatas	m^2	64.8	
	Sklypo užstatymo tankumas	%	5.38	
	Sklypo užstatymo intensyvumas	%	5.43	

Sutartiniai ženklai ir techniniai rodikliai				
Eil. Nr.	Pavadinimas	Žymėjimas	Kiekis	Pastaba
1	Projektuojamos atramos			
2	Projektuojami antžeminiai kabelių kanalai			
3	Atstatoma asfaltbetonio dangos kelias		50.0 m^2	
4	Atstatoma skaldos danga		1760.0 m^2	
5	Atstatomos esamos šaligatvio plytelės		15.0 m^2	
6	Atstatomi esami kelio bortai		25.0 m'	
7	Projektuojami vejos bortai (JB100.8.20)		8.0 m'	
8	Atstatoma asfaltbetonio dangos kelias (jei reikalinga Žr. VN dalį)		7.0 m^2	
9	Atstatomi esami kelio bortai (jei reikalinga Žr. VN dalį)		4.0 m'	
10	Projektuojama vidaus tvora		46.0 m'	
11	Sklypo riba			
12	Elektros tinklų apsaugos zona		iki tvoros	
13	Įvažiavimas į sklypą			
14	Transporto judėjimo schema			
15	Projektuojamos vidaus tvoros pririšimo taškų koordinatės (tarp taškų 1-4)	X=6113850 Y=512950		

VĖJŲ ROŽĖ (TELŠIAI)

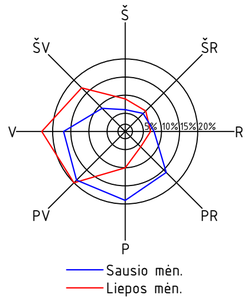

SITUACIJOS PLANAS

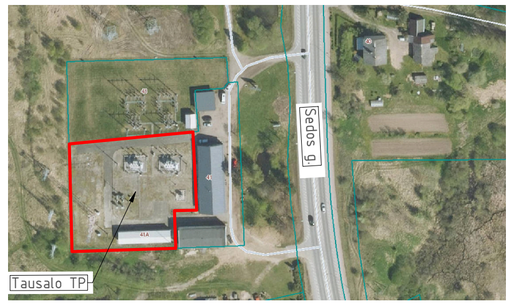

Topografinis planas suderintas ir integruotas TIIIS, unikalus Nr.	TIIIS1-20260226-008733
Teikiamo plano tipas: Topografinis planas –pilnas turinys	
Objektas	Sedos g. 41A, Telšiai, Telšių miesto sen., Telšių r. sav.
Koordinačˇ	Tikslumas: planinis–0,10 m., aukščio–0,10 m.
Pareigos	Geoido nr. LIT20G
Geodezinink	Lap? skaičius: 1 Lapo nr.:1

Nurodymai:

1. Matmenys brėžinyje, altitudės ir koordinatės duoti metrais;
2. Statybos metu užtikrinti priėjimus ir privažiavimus prie inžinerinių statinių;

M 1:200

Brėžinio ir jame pateiktos informacijos platinimas trečioms šalims draudžiamas

LAIDA	IŠLEIDIMO DATA	LAIDOS STATUSAS. KEITIMO PRIEŽASTIS (JEI TAIKOMA)
0	2026 03	KONKURSUI

STATINIO PROJEKTO PAVADINIMAS
TAUSALO TP ELEKTROS ĮRENGINIŲ REKONSTRAVIMO IR KITOS PASKIRTIES STATINIŲ STATYBOS SEDOS G. 41A, TELŠIŲ M., PROJEKTAS

STATINIO NUMERIS IR PAVADINIMAS, DOKUMENTO PAVADINIMAS
XX (VISI STATINIAI)
ASĮ SKLYPO SUTVARKYMO PLANAS

LAIDA: 0

	STATYTOJAS IR (ARBA) UŽSAKOVAS	DOKUMENTO ŽYMUO	LAPAS	LAPŲ
LT	AB „ENERGIJOS SKIRSTYMO OPERATORIUS“	2026/12-XX-TDP-SP/SA.B-03	1	1

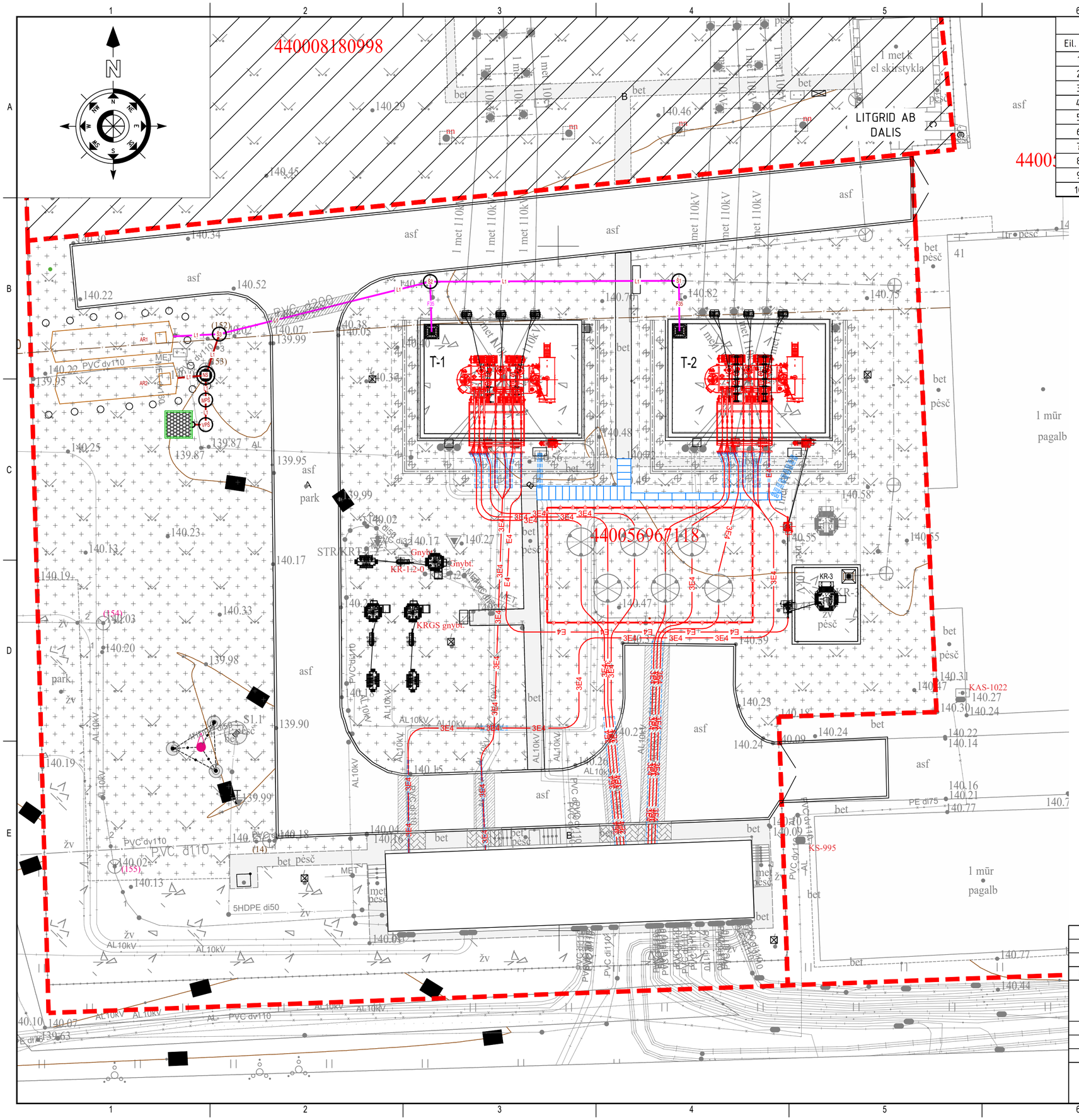

Sutartiniai ženklai			
Eil. Nr.	Pavadinimas	Žymėjimas	Pastaba
1	Projektuojamos elektros kabelių trasos apsauginiame vamzdyje	E	
2	Atliekama linijos būklės patikra iš PVC D200 vamzdžių	L1	
3	Atliekama linijos būklės patikra iš Ketus D150/200 vamzdžių	F35	
4	Atliekama g/b šulinių būklės patikra	Š*	
5	Nuotekų linija iš PVC D160 vamzdžių	L1	
6	Naftos skirtuvas (3 l/s)	NS	
7	Mėginių paėmimo šulinys	MPŠ	
8	G/b vandenpylės šulinys Ø700 (su dugnu,dangčiu, siurbliu)	VPŠ	
9	Alyvos rezervuarai (esami)	AR*	
10	Srauto gesinimo aikštelė		

Topografinis planas suderintas ir integruotas TIIIS, unikalus Nr.	TIIIS1-20260226-008733
Teikiamo plano tipas: Topografinis planas pilnas turinys	
Objektas	Sedos g. 41A, Telšiai, Telšių miesto sen., Telšių r. sav.
Koordinači	Tikslumas: planinis–0,10 m., aukščio–0,10 m.
Pareigos	Geoido nr. LIT20G
Geodezinink	Lap? skaičius: 1 Lapo nr.:1

Pastabos:

1. Kartu su šiuo brėžiniu žiūrėti elektrotechnikos ir konstrukcijų projektų dalis;

M 1:200

Brėžinio ir jame pateiktos informacijos platinimas trečioms šalims draudžiamas

LAIDA	IŠLEIDIMO DATA	LAIDOS STATUSAS. KEITIMO PRIEŽASTIS (JEI TAIKOMA)
0	2026 03	KONKURSUI

STATINIO PROJEKTO PAVADINIMAS
TAUSALO TP ELEKTROS ĮRENGINIŲ REKONSTRAVIMO IR KITOS PASKIRTIES STATINIŲ STATYBOS SEDOS G. 41A, TELŠIŲ M., PROJEKTAS

STATINIO NUMERIS IR PAVADINIMAS, DOKUMENTO PAVADINIMAS
XX (VISI STATINIAI)
ASĮ SUVESTINIS INŽINERINIŲ TINKLŲ PLANAS

LAIDA: 0

LT	STATYTOJAS IR (ARBA) UŽSAKOVAS	DOKUMENTO ŽYMUO	LAPAS	LAPŲ
	AB „ENERGIJOS SKIRSTYMO OPERATORIUS“	2026/12-XX-TDP-SP/SA.B-04	1	1

SKALDOS DANGOS K-CIJA

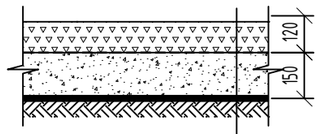

Plauta skalda fr.16/32	12cm
Geotekstilė 200g/m2	
Smėlio-žvyro mišinys SŽ. fr.0/20 Ev2≥80 MPa	15cm
Sutankintas esamas gruntas Ev2≥45 MPa	

VIENSLUOKSNĖ ASFALTO DANGOS K-CIJA

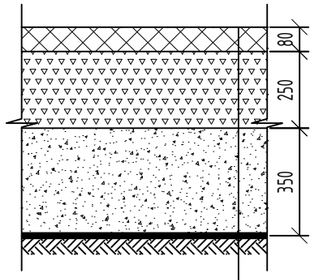

Asfalto danga AC16PD	8cm
Dolomitinė skalda fr.0/45	25cm
AŠAS fr. ŽP,ŽG. 0/20 Ev2≥120 MPa	35cm
Sutankintas esamas gruntas Ev2≥45 MPa	

ŠALIGATVIO IŠ TRINKELIŲ DANGOS K-CIJA

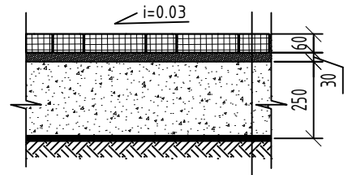

Betono trinkelės	6cm
Dolomito skaldos atsijos fr.0/5	3cm
AŠAS ŽP,ŽG. 0/20 Ev2≥80 MPa	25cm
Sutankintas esamas gruntas Ev2≥45 MPa	

Nurodymai:

1. Atstatomų dangų vietos pateiktos žiūr. -TDP-SP/SA.B-03;

Brėžinio ir jame pateiktos informacijos platinimas trečioms šalims draudžiamas

0	2026 03	KONKURSUI
LAIDA	IŠLEIDIMO DATA	LAIDOS STATUSAS. KEITIMO PRIEŽASTIS (JEI TAIKOMA)

STATINIO PROJEKTO PAVADINIMAS
TAUSALO TP ELEKTROS ĮRENGINIŲ REKONSTRAVIMO IR KITOS PASKIRTIES STATINIŲ STATYBOS SEDOS G. 41A, TELŠIŲ M., PROJEKTAS

STATINIO NUMERIS IR PAVADINIMAS, DOKUMENTO PAVADINIMAS
XX (VISI STATINIAI)
DANGŲ DETALĖS

LAIDA: 0

LT	STATYTOJAS IR (ARBA) UŽSAKOVAS: AB „ENERGIJOS SKIRSTYMO OPERATORIUS“	DOKUMENTO ŽYMUO: 2026/12-XX-TDP-SP/SA.B-05	LAPAS: 1	LAPŲ: 1

DATA		
PARAŠAS		
VARDAS, PAVARDĖ		
PROJ. DALIS		

VARTELIŲ FRAGMENTAS

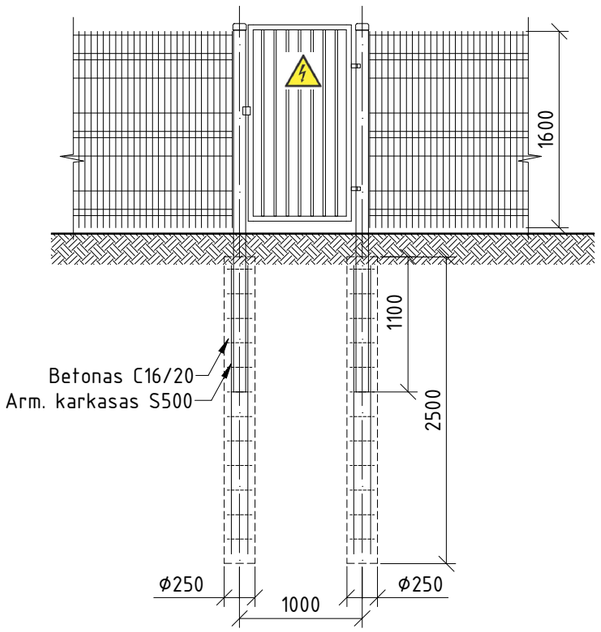

VIDINĖS TVOROS FRAGMENTAS

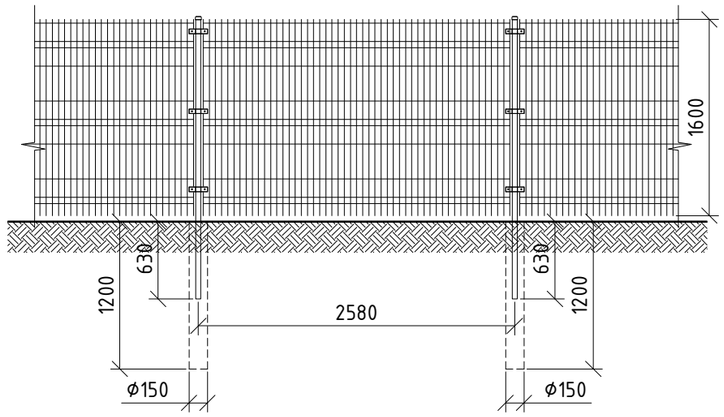

Nurodymai:

1. Tvoros segmentus tvirtinti 3-mis apkabomis, varžtais M8 su nulaužiamomis veržlėmis.
2. Tvoros skydų peraukštėjimas max 100mm.
3. Įspėjamieji ženklai "ATSARGIAI, ELEKTROS SMŪGIO PAVOJUS" tvirtinami kas 5-10 m.
4. Tvoros išdėstymo planą žiūr. -TDP-SP/SA.B-03;
5. Stulpelių dangteliai plastikiniai.

Tvoros elementų specifikacija

Poz.Nr	Pavadinimas	Kiekis	Masė (kg/vnt)	Pastaba
	Pastotės tvora			
1.1	Tvoros stulpelis 2,5x40x60 h=3000 (tarpiniai)	14 vnt.	-	k.cink.
1.2	Tvoros stulpelis 2,5x60x60 h=3000 (kampiniai)	4 vnt.	-	
1.3	Vartų stulpelis 2,5x100x100 h=3000	2 vnt.		
2	Tvoros segmentas 2500x1430 tinklo akis 50x200 viela ø5mm	18 vnt.	-	

Brėžinio ir jame pateiktos informacijos platinimas trečioms šalims draudžiamas

LAIDA	IŠLEIDIMO DATA	LAIDOS STATUSAS. KEITIMO PRIEŽASTIS (JEI TAIKOMA)
0	2026 03	KONKURSUI

STATINIO PROJEKTO PAVADINIMAS
TAUSALO TP ELEKTROS ĮRENGINIŲ REKONSTRAVIMO IR KITOS PASKIRTIES STATINIŲ STATYBOS SEDOS G. 41A, TELŠIŲ M., PROJEKTAS

STATINIO NUMERIS IR PAVADINIMAS, DOKUMENTO PAVADINIMAS
XX (VISI STATINIAI)
TAUSALO TP VARTELIŲ IR VIDINĖS TVOROS FRAGMENTAI

LAIDA: 0

	STATYTOJAS IR (ARBA) UŽSAKOVAS	DOKUMENTO ŽYMUO	LAPAS	LAPŲ
LT	AB „ENERGIJOS SKIRSTYMO OPERATORIUS“	2026/12-XX-TDP-SP/SA.B-06	1	1

DATA | PARAŠAS | VARDAS, PAVARDĖ | PROJ. DALIS